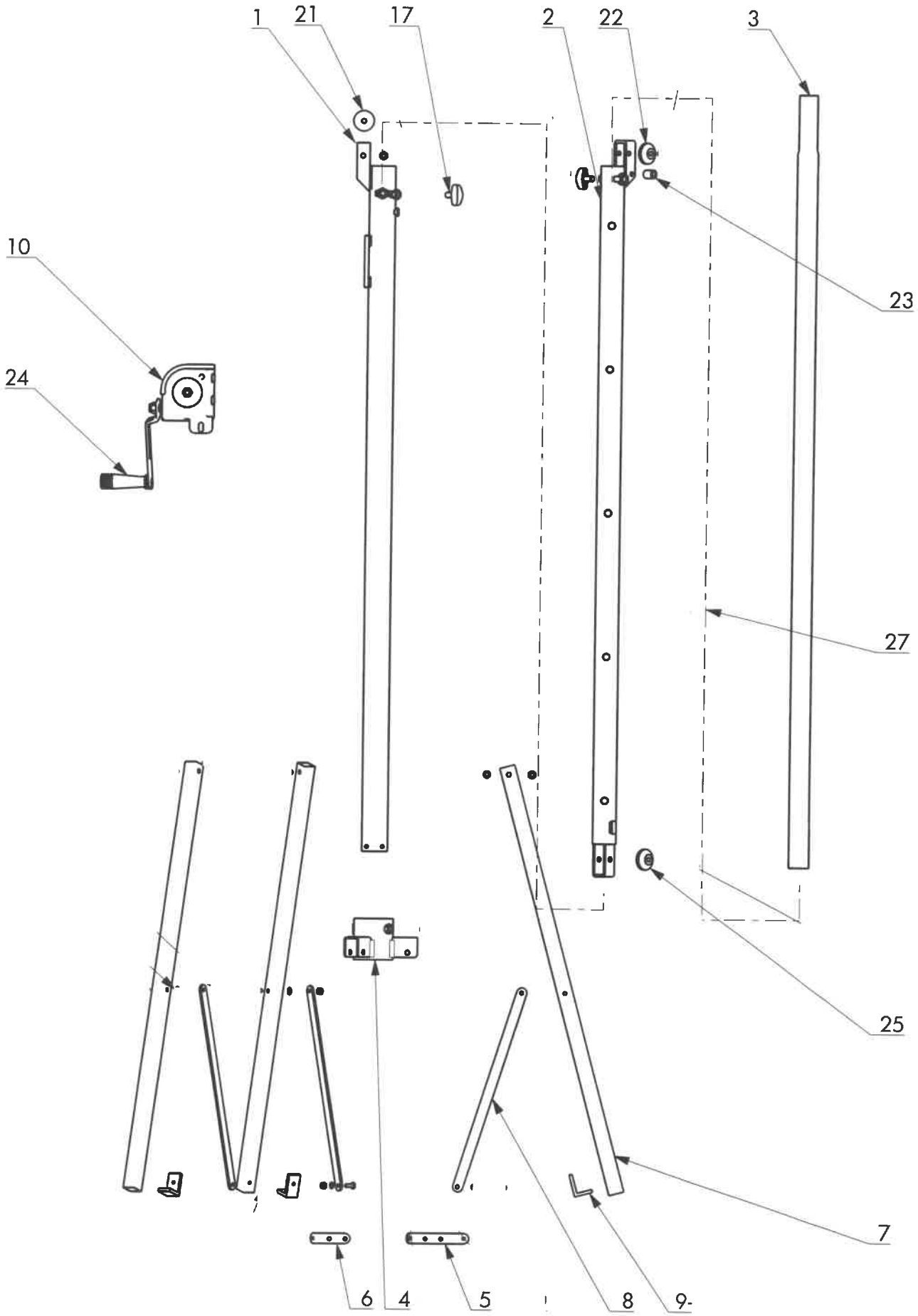
1
21
17
2
22
3
10
23
24
27
25
7
6
4
5
8
9-